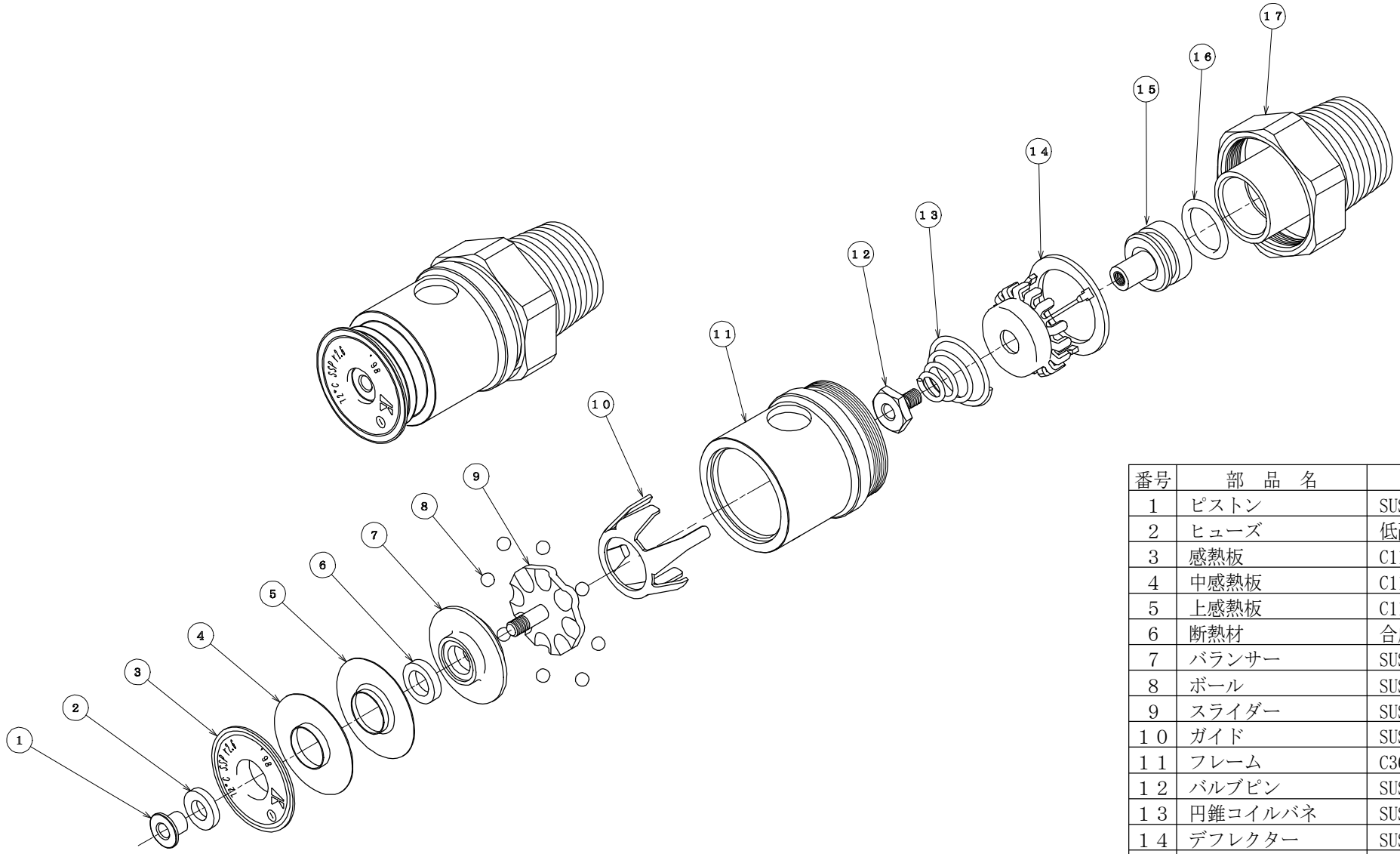

番号	部　品　名	材　質	数量
1	ピストン	SUS303	1
2	ヒューズ	低融合金	1
3	感熱板	C1100R	1
4	中感熱板	C1100R	1
5	上感熱板	C1100R	1
6	断熱材	合成樹脂	1
7	バランサー	SUS303	1
8	ボール	SUS440C	8
9	スライダー	SUS304	1
１０	ガイド	SUS304	1
１１	フレーム	C3604BD	1
１２	バルブピン	SUS303	1
１３	円錐コイルバネ	SUS304-WPB	1
１４	デフレクター	SUS304	1
１５	バルブ	C3604BD	1
１６	Ｏリング	フッ素ゴム	1
１７	本体	C3604BD	1

図は耐衝撃型ヘッド１種（Ｅ７２－Ｑ８０Ｃ）